发动机管理系统 （EU6）

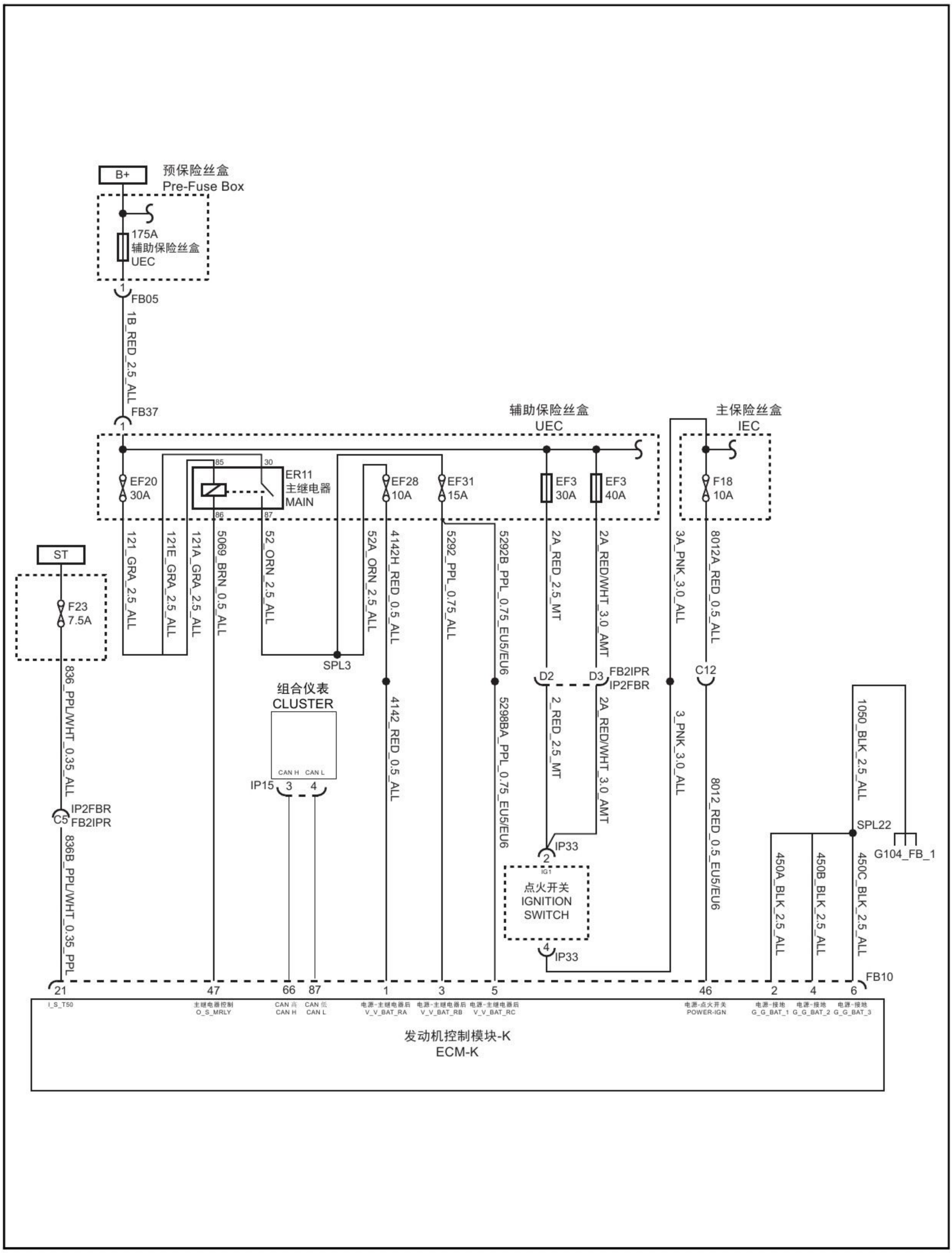
B+
预保险丝盒
Pre-Fuse Box
175A
辅助保险丝盒
UEC
FB05
1B_RED_2.5_ALL
FB37
辅助保险丝盒
UEC
主保险丝盒
IEC
EF20
30A
ER11
主继电器
MAIN
EF28
10A
EF31
15A
EF3
30A
EF3
40A
F18
10A
ST
F23
7.5A
121_GRA_2.5_ALL
121E_GRA_2.5_ALL
121A_GRA_2.5_ALL
5069_BRN_0.5_ALL
52_ORN_2.5_ALL
52A_ORN_2.5_ALL
4142H_RED_0.5_ALL
5292_PPL_0.75_ALL
5292B_PPL_0.75_EU5/EU6
2A_RED_2.5_MT
2A_RED/WHT_3.0_AMT
3A_PNK_3.0_ALL
8012A_RED_0.5_ALL
SPL3
D2
D3
FB2IPR
IP2FBR
C12
组合仪表
CLUSTER
CAN H CAN L
IP15
4142_RED_0.5_ALL
2_RED_2.5_MT
2A_RED/WHT_3.0_AMT
3_PNK_3.0_ALL
8012_RED_0.5_EU5/EU6
1050_BLK_2.5_ALL
SPL22
G104_FB_1
836_PPL/WHT_0.35_ALL
C5
IP2FBR
FB2IPR
836B_PPL/WHT_0.35_PPL
5298BA_PPL_0.75_EU5/EU6
IP33
IG1
点火开关
IGNITION
SWITCH
450A_BLK_2.5_ALL
450B_BLK_2.5_ALL
450C_BLK_2.5_ALL
FB10
21
47
66
87
1
3
5
46
2
4
6
I_S_T50
主继电器控制
O_S_MRLY
CAN 高
CAN H
CAN 低
CAN L
电源-主继电器后
V_V_BAT_RA
电源-主继电器后
V_V_BAT_RB
电源-主继电器后
V_V_BAT_RC
电源-点火开关
POWER-IGN
电源-接地
G_G_BAT_1
电源-接地
G_G_BAT_2
电源-接地
G_G_BAT_3
发动机控制模块-K
ECM-K

发动机管理系统 （EU6）

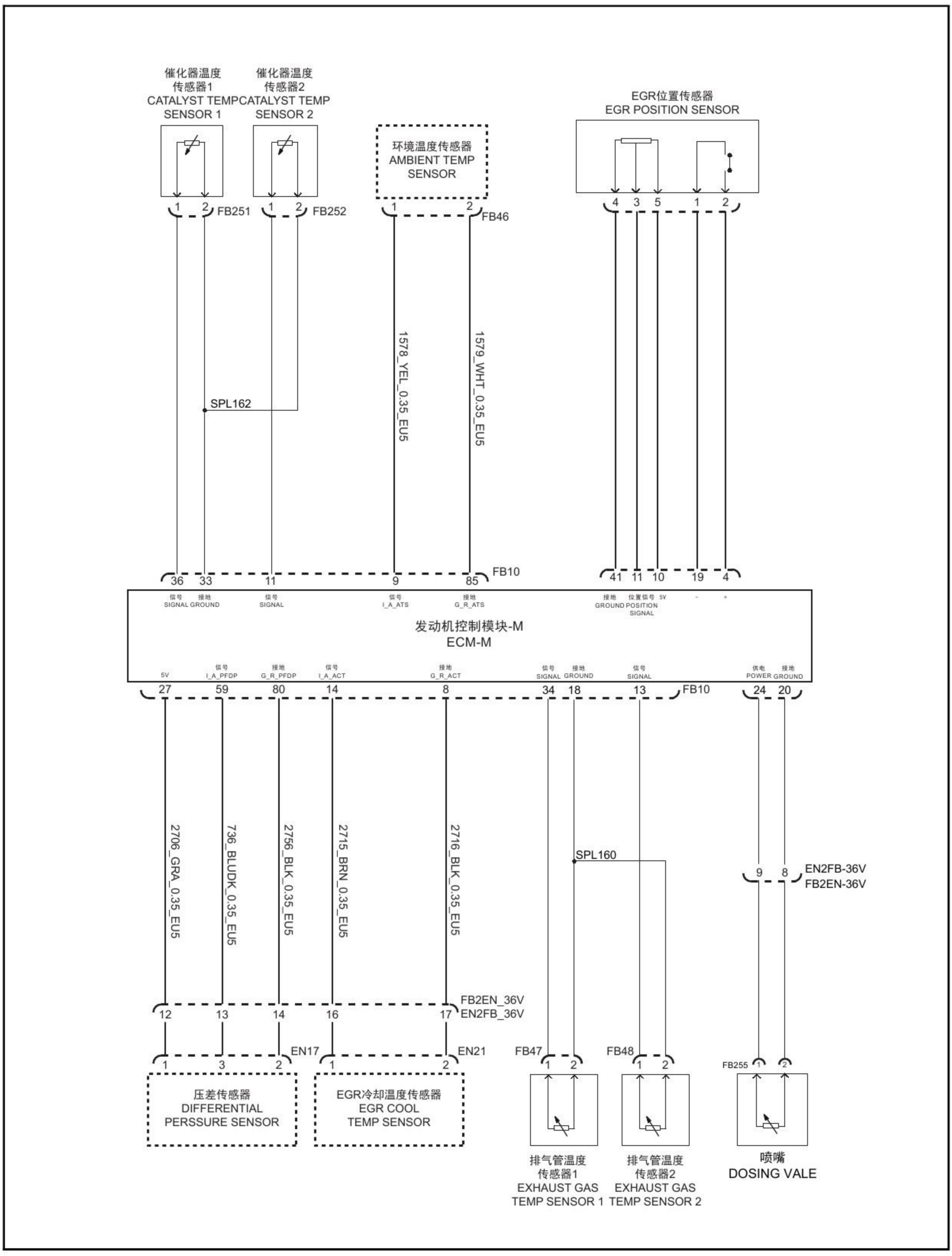
催化器温度
传感器1
CATALYST TEMP
SENSOR 1
催化器温度
传感器2
CATALYST TEMP
SENSOR 2
环境温度传感器
AMBIENT TEMP
SENSOR
EGR位置传感器
EGR POSITION SENSOR
FB251
FB252
FB46
1578_YEL_0.35_EU5
1579_WHT_0.35_EU5
SPL162
FB10
36 33 11 9 85
41 11 10 19 4
信号 SIGNAL
接地 GROUND
信号 SIGNAL
信号 I_A_ATS
接地 G_R_ATS
接地 GROUND
位置信号 POSITION SIGNAL
5V
发动机控制模块-M
ECM-M
5V
信号 I_A_PFDP
接地 G_R_PFDP
信号 I_A_ACT
接地 G_R_ACT
信号 SIGNAL
接地 GROUND
信号 SIGNAL
供电 POWER
接地 GROUND
27 59 80 14 8 34 18 13 24 20
2706_GRA_0.35_EU5
736_BLUDK_0.35_EU5
2756_BLK_0.35_EU5
2715_BRN_0.35_EU5
2716_BLK_0.35_EU5
SPL160
9 8
EN2FB-36V
FB2EN-36V
FB2EN_36V
EN2FB_36V
12 13 14 16 17
EN17
EN21
FB47
FB48
FB255
1 3 2
压差传感器
DIFFERENTIAL
PERSSURE SENSOR
EGR冷却温度传感器
EGR COOL
TEMP SENSOR
排气管温度
传感器1
EXHAUST GAS
TEMP SENSOR 1
排气管温度
传感器2
EXHAUST GAS
TEMP SENSOR 2
喷嘴
DOSING VALE

发动机管理系统 （EU6）

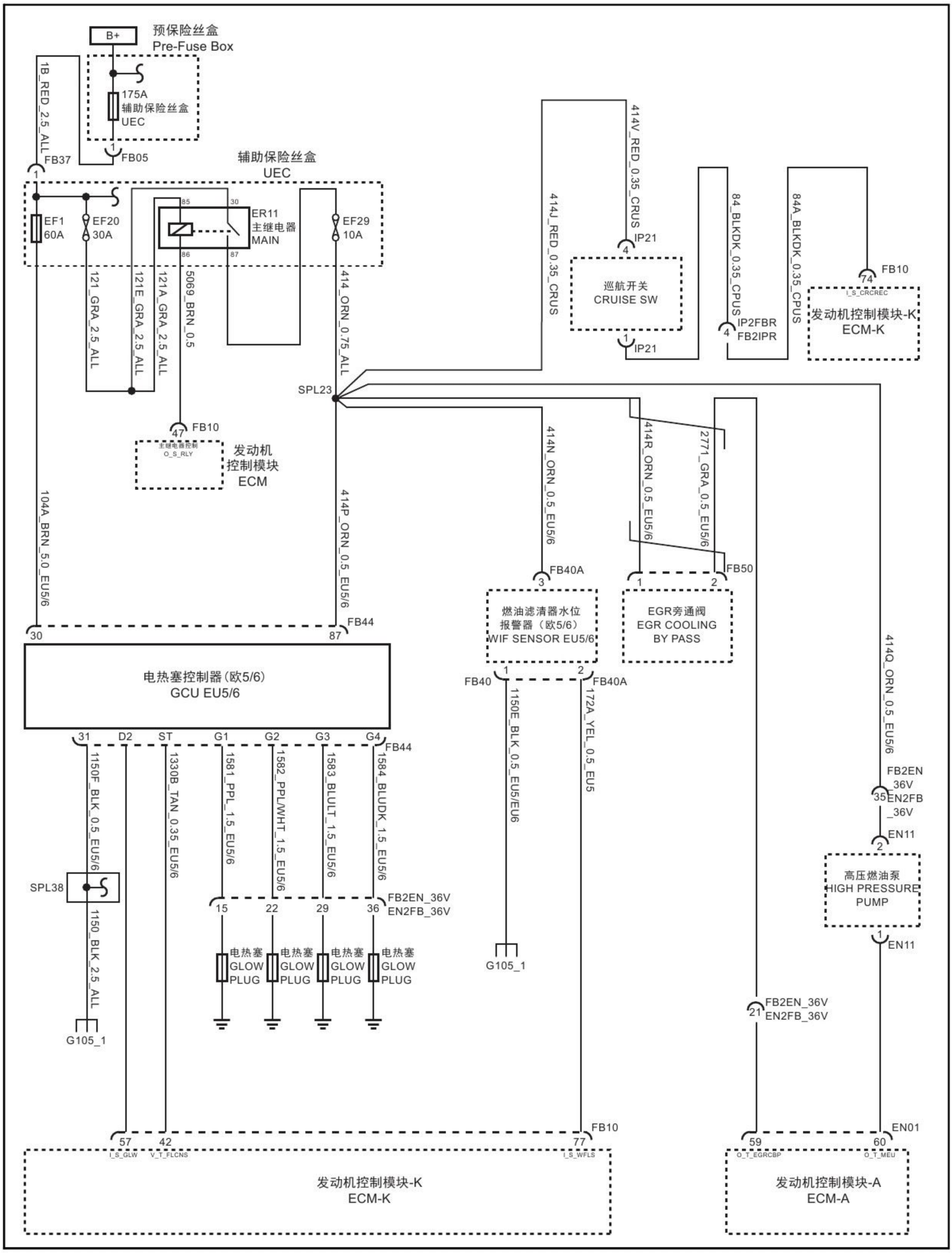
B+
预保险丝盒
Pre-Fuse Box
175A
辅助保险丝盒
UEC
1B_RED_2.5_ALL
FB37
FB05
辅助保险丝盒
UEC
EF1
60A
EF20
30A
ER11
主继电器
MAIN
EF29
10A
121_GRA_2.5_ALL
121E_GRA_2.5_ALL
121A_GRA_2.5_ALL
5069_BRN_0.5
414_ORN_0.75_ALL
SPL23
FB10
发动机
控制模块
ECM
104A_BRN_5.0_EU5/6
414P_ORN_0.5_EU5/6
FB44
414J_RED_0.35_CRUS
414V_RED_0.35_CRUS
IP21
巡航开关
CRUISE SW
84_BLKDK_0.35_CPUS
IP2FBR
FB2IPR
84A_BLKDK_0.35_CPUS
FB10
发动机控制模块-K
ECM-K
414N_ORN_0.5_EU5/6
414R_ORN_0.5_EU5/6
2771_GRA_0.5_EU5/6
FB40A
FB50
燃油滤清器水位
报警器（欧5/6）
WIF SENSOR EU5/6
EGR旁通阀
EGR COOLING
BY PASS
FB40
FB40A
1150E_BLK_0.5_EU5/EU6
172A_YEL_0.5_EU5
G105_1
414Q_ORN_0.5_EU5/6
FB2EN
36V
EN2FB
_36V
EN11
高压燃油泵
HIGH PRESSURE
PUMP
EN11
电热塞控制器（欧5/6）
GCU EU5/6
1150F_BLK_0.5_EU5/6
1330B_TAN_0.35_EU5/6
1581_PPL_1.5_EU5/6
1582_PPL/WHT_1.5_EU5/6
1583_BLULT_1.5_EU5/6
1584_BLUDK_1.5_EU5/6
FB44
SPL38
1150_BLK_2.5_ALL
G105_1
FB2EN_36V
EN2FB_36V
电热塞
GLOW
PLUG
FB2EN_36V
EN2FB_36V
FB10
EN01
发动机控制模块-K
ECM-K
发动机控制模块-A
ECM-A

发动机管理系统 （EU6）

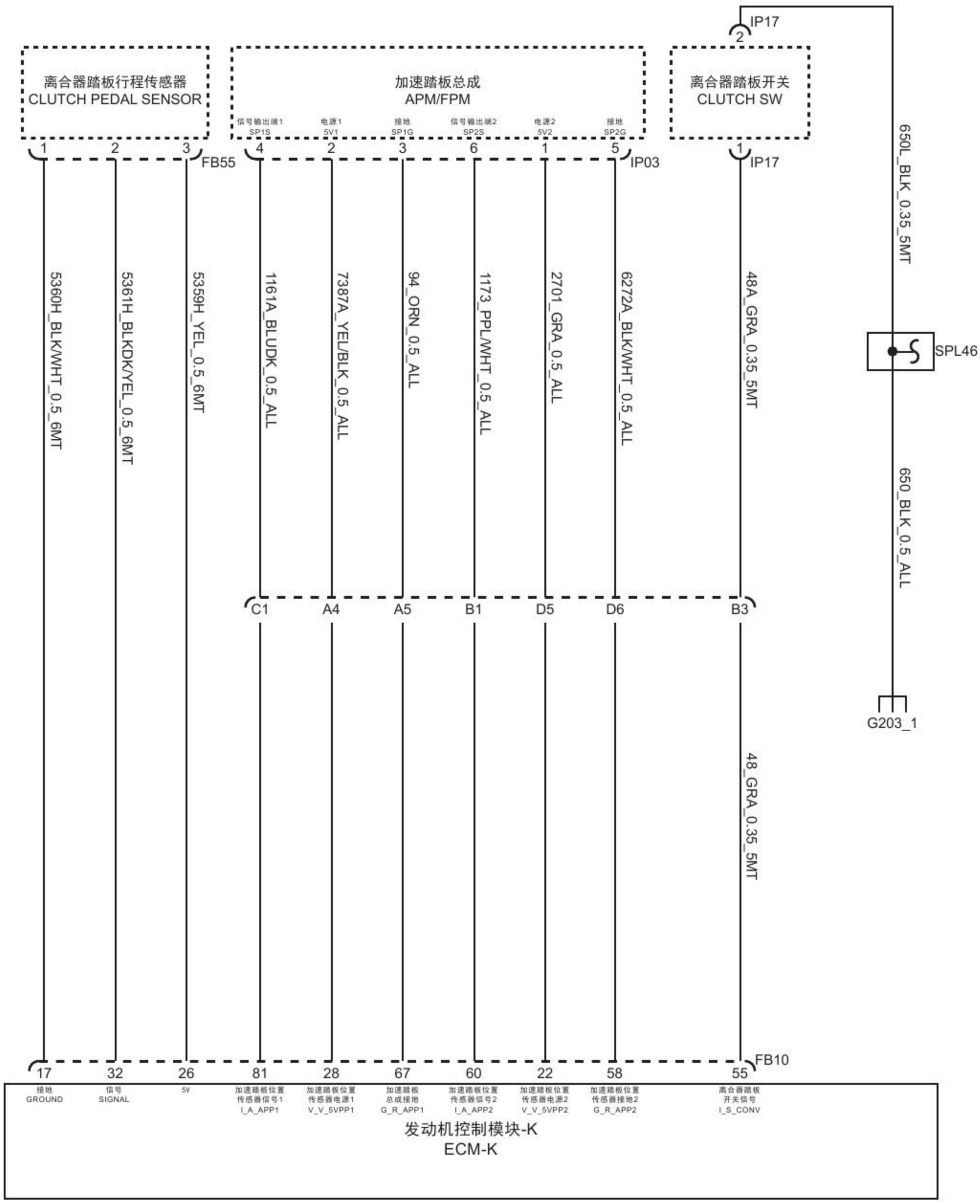
离合器踏板行程传感器
CLUTCH PEDAL SENSOR
加速踏板总成
APM/FPM
信号输出端1 SP1S
电源1 5V1
接地 SP1G
信号输出端2 SP2S
电源2 5V2
接地 SP2G
离合器踏板开关
CLUTCH SW
IP17
FB55
IP03
650L_BLK_0.35_5MT
SPL46
650_BLK_0.5_ALL
G203_1
5360H_BLK/WHT_0.5_6MT
5361H_BLKDK/YEL_0.5_6MT
5359H_YEL_0.5_6MT
1161A_BLUDK_0.5_ALL
7387A_YEL/BLK_0.5_ALL
94_ORN_0.5_ALL
1173_PPL/WHT_0.5_ALL
2701_GRA_0.5_ALL
6272A_BLK/WHT_0.5_ALL
48A_GRA_0.35_5MT
48_GRA_0.35_5MT
FB10
接地 GROUND
信号 SIGNAL
5V
加速踏板位置传感器信号1 I_A_APP1
加速踏板位置传感器电源1 V_V_5VPP1
加速踏板总成接地 G_R_APP1
加速踏板位置传感器信号2 I_A_APP2
加速踏板位置传感器电源2 V_V_5VPP2
加速踏板位置传感器接地2 G_R_APP2
离合器踏板开关信号 I_S_CONV
发动机控制模块-K
ECM-K

发动机管理系统 （EU6）

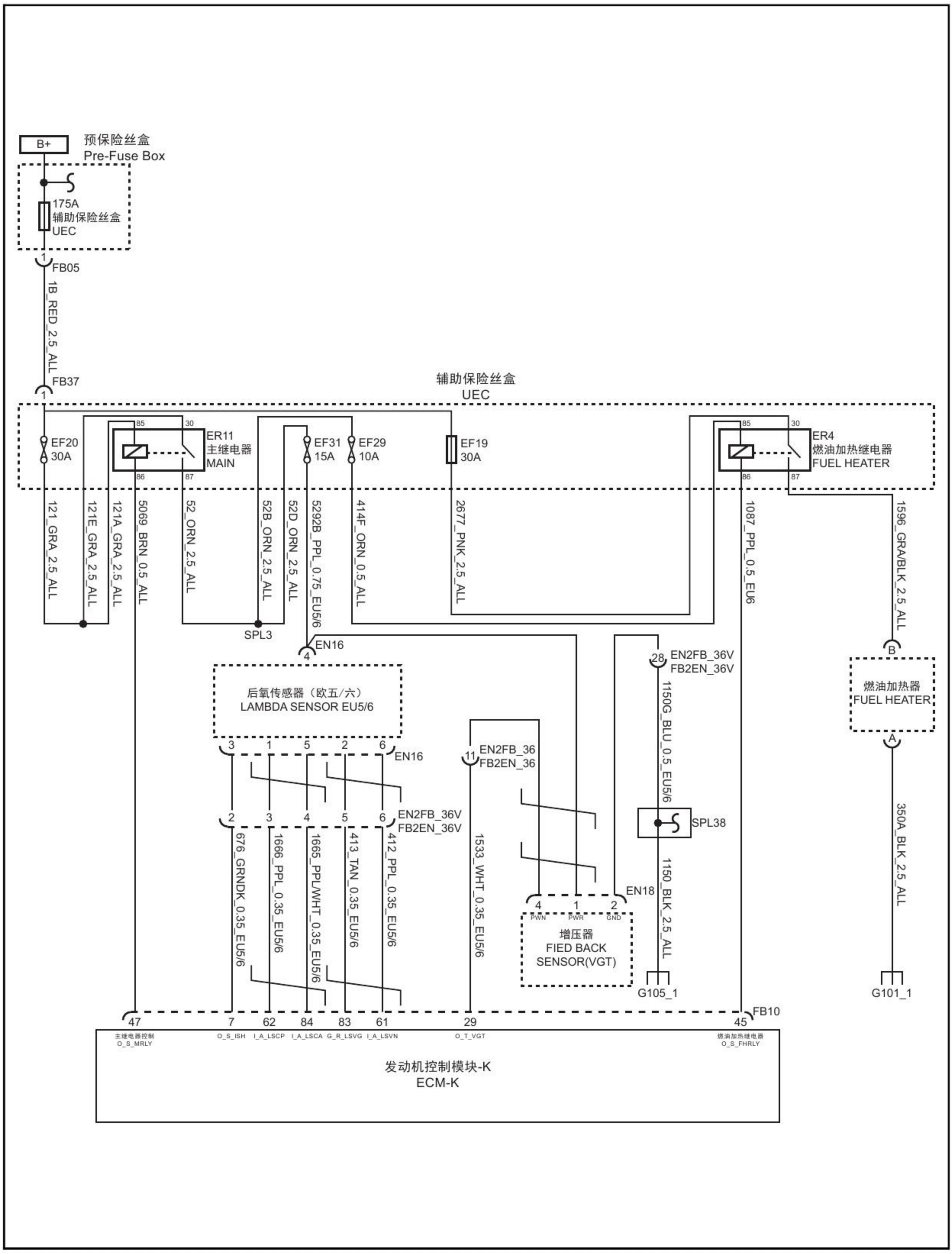
B+
预保险丝盒
Pre-Fuse Box
175A
辅助保险丝盒
UEC
FB05
1B_RED_2.5_ALL
FB37
辅助保险丝盒
UEC
EF20
30A
ER11
主继电器
MAIN
EF31
15A
EF29
10A
EF19
30A
ER4
燃油加热继电器
FUEL HEATER
121_GRA_2.5_ALL
121E_GRA_2.5_ALL
121A_GRA_2.5_ALL
5069_BRN_0.5_ALL
52_ORN_2.5_ALL
52B_ORN_2.5_ALL
52D_ORN_2.5_ALL
5292B_PPL_0.75_EU5/6
414F_ORN_0.5_ALL
2677_PNK_2.5_ALL
1087_PPL_0.5_EU6
1596_GRA/BLK_2.5_ALL
SPL3
EN16
EN2FB_36V
FB2EN_36V
燃油加热器
FUEL HEATER
后氧传感器（欧五/六）
LAMBDA SENSOR EU5/6
EN2FB_36
FB2EN_36
1150G_BLU_0.5_EU5/6
SPL38
350A_BLK_2.5_ALL
676_GRNDK_0.35_EU5/6
1666_PPL_0.35_EU5/6
1665_PPL/WHT_0.35_EU5/6
413_TAN_0.35_EU5/6
412_PPL_0.35_EU5/6
1533_WHT_0.35_EU5/6
EN18
增压器
FIED BACK
SENSOR(VGT)
1150_BLK_2.5_ALL
G105_1
G101_1
FB10
主继电器控制
O_S_MRLY
O_S_ISH
I_A_LSCP
I_A_LSCA
G_R_LSVG
I_A_LSVN
O_T_VGT
燃油加热继电器
O_S_FHRLY
发动机控制模块-K
ECM-K

发动机管理系统 （EU6）

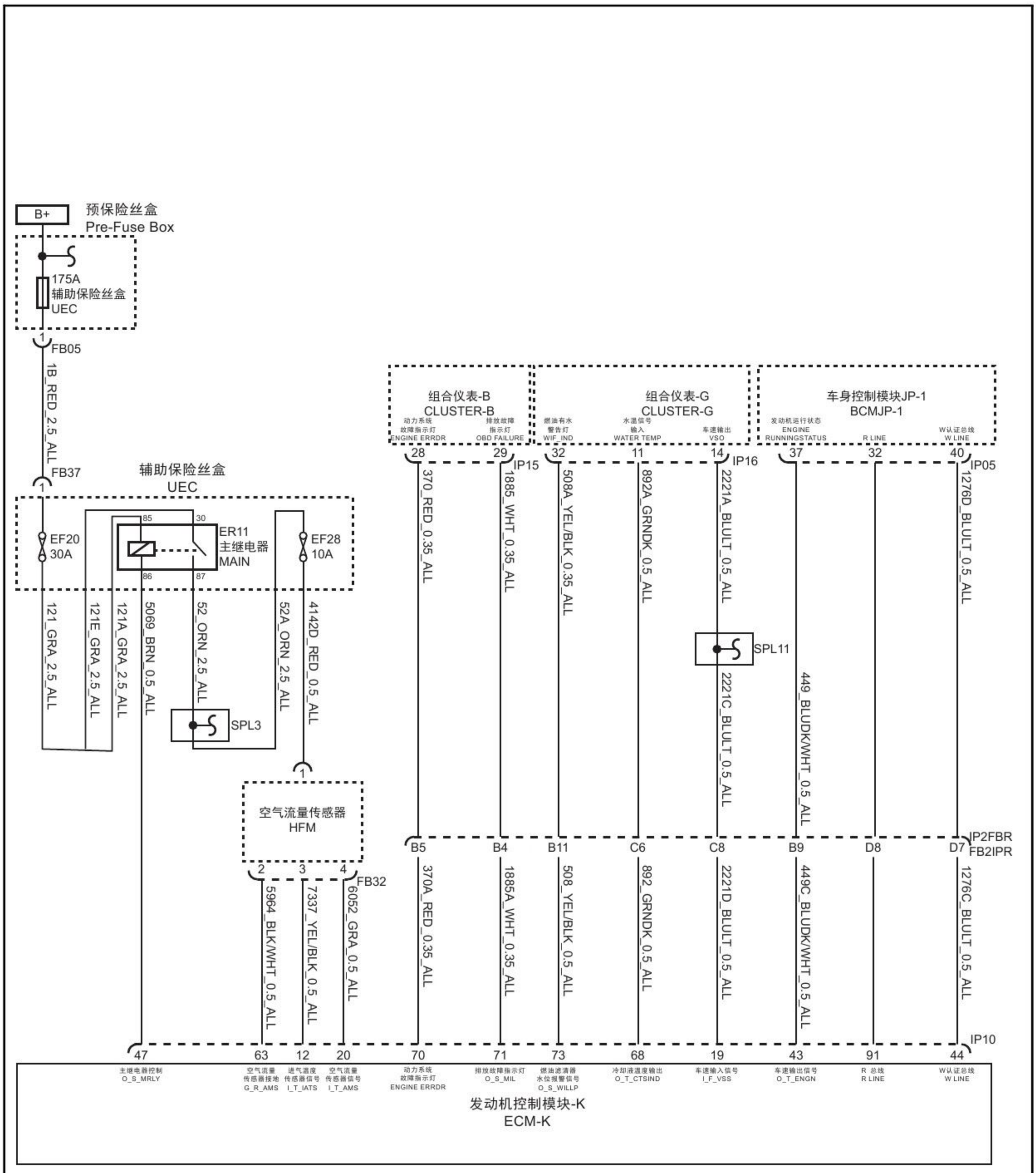
B+
预保险丝盒
Pre-Fuse Box
175A
辅助保险丝盒
UEC
FB05
1B_RED_2.5_ALL
FB37
辅助保险丝盒
UEC
EF20
30A
ER11
主继电器
MAIN
EF28
10A
121_GRA_2.5_ALL
121E_GRA_2.5_ALL
121A_GRA_2.5_ALL
5069_BRN_0.5_ALL
52_ORN_2.5_ALL
SPL3
52A_ORN_2.5_ALL
4142D_RED_0.5_ALL
空气流量传感器
HFM
FB32
5964_BLK/WHT_0.5_ALL
7337_YEL/BLK_0.5_ALL
6052_GRA_0.5_ALL
组合仪表-B
CLUSTER-B
动力系统故障指示灯
ENGINE ERRDR
排放故障指示灯
OBD FAILURE
组合仪表-G
CLUSTER-G
燃油有水警告灯
WIF_IND
水温信号输入
WATER TEMP
车速输出
VSO
车身控制模块JP-1
BCMJP-1
发动机运行状态
ENGINE RUNNINGSTATUS
R LINE
W认证总线
W LINE
IP15
IP16
IP05
370_RED_0.35_ALL
1885_WHT_0.35_ALL
508A_YEL/BLK_0.35_ALL
892A_GRNDK_0.5_ALL
2221A_BLULT_0.5_ALL
SPL11
2221C_BLULT_0.5_ALL
449_BLUDK/WHT_0.5_ALL
1276D_BLULT_0.5_ALL
IP2FBR
FB2IPR
370A_RED_0.35_ALL
1885A_WHT_0.35_ALL
508_YEL/BLK_0.5_ALL
892_GRNDK_0.5_ALL
2221D_BLULT_0.5_ALL
449C_BLUDK/WHT_0.5_ALL
1276C_BLULT_0.5_ALL
IP10
主继电器控制
O_S_MRLY
空气流量传感器接地
G_R_AMS
进气温度传感器信号
I_T_IATS
空气流量传感器信号
I_T_AMS
动力系统故障指示灯
ENGINE ERRDR
排放故障指示灯
O_S_MIL
燃油滤清器水位报警信号
O_S_WILLP
冷却液温度输出
O_T_CTSIND
车速输入信号
I_F_VSS
车速输出信号
O_T_ENGN
R 总线
R LINE
W认证总线
W LINE
发动机控制模块-K
ECM-K

发动机管理系统 （EU6）

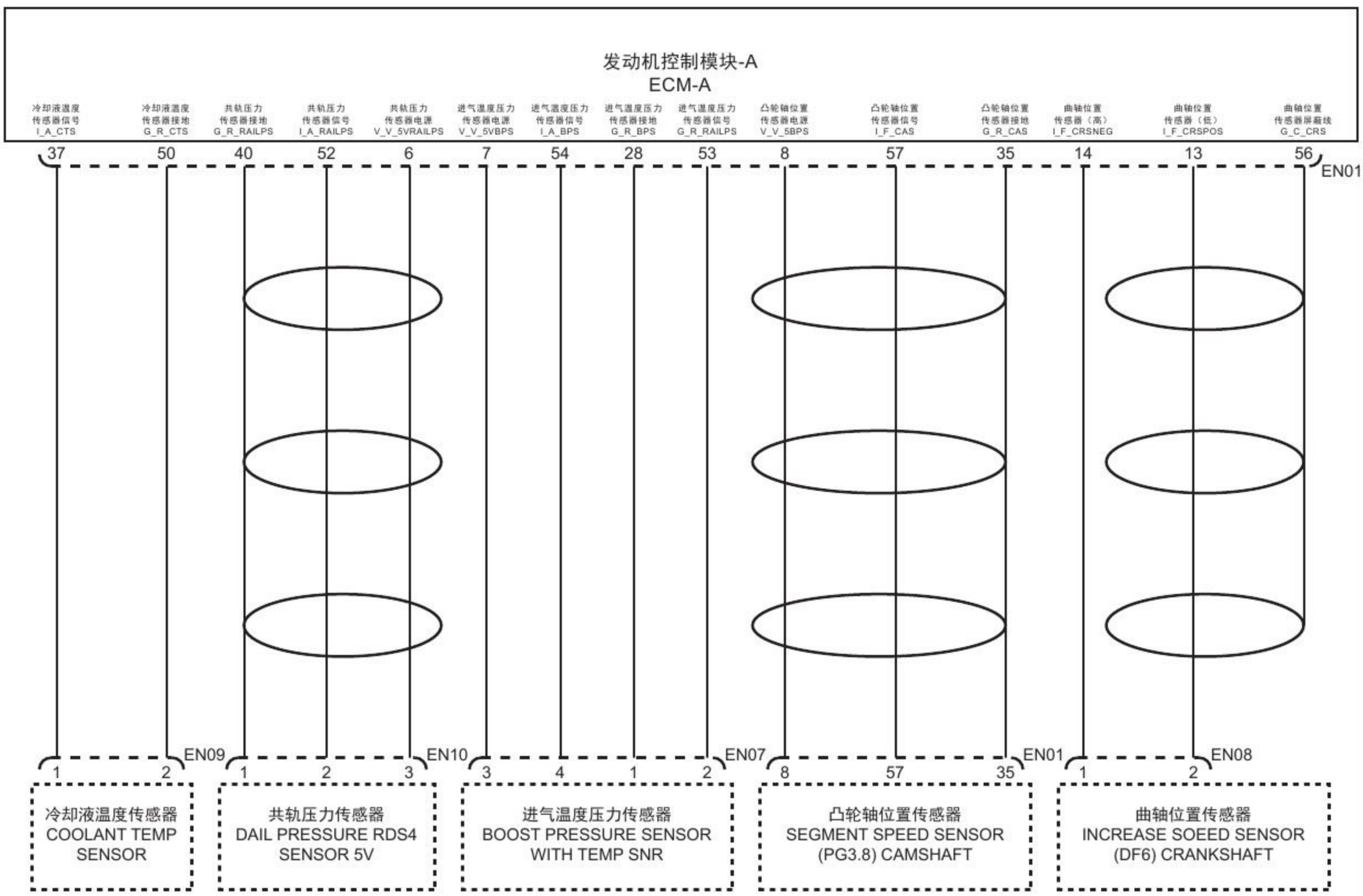
发动机控制模块-A
ECM-A
冷却液温度 传感器信号 I_A_CTS
冷却液温度 传感器接地 G_R_CTS
共轨压力 传感器接地 G_R_RAILPS
共轨压力 传感器信号 I_A_RAILPS
共轨压力 传感器电源 V_V_5VRAILPS
进气温度压力 传感器电源 V_V_5VBPS
进气温度压力 传感器信号 I_A_BPS
进气温度压力 传感器接地 G_R_BPS
进气温度压力 传感器信号 G_R_RAILPS
凸轮轴位置 传感器电源 V_V_5BPS
凸轮轴位置 传感器信号 I_F_CAS
凸轮轴位置 传感器接地 G_R_CAS
曲轴位置 传感器（高） I_F_CRSNEG
曲轴位置 传感器（低） I_F_CRSPOS
曲轴位置 传感器屏蔽线 G_C_CRS
37 50 40 52 6 7 54 28 53 8 57 35 14 13 56
EN01
EN09 1 2
EN10 1 2 3
EN07 3 4 1 2
EN01 8 57 35
EN08 1 2
冷却液温度传感器 COOLANT TEMP SENSOR
共轨压力传感器 DAIL PRESSURE RDS4 SENSOR 5V
进气温度压力传感器 BOOST PRESSURE SENSOR WITH TEMP SNR
凸轮轴位置传感器 SEGMENT SPEED SENSOR (PG3.8) CAMSHAFT
曲轴位置传感器 INCREASE SOEED SENSOR (DF6) CRANKSHAFT

发动机管理系统 （EU6）

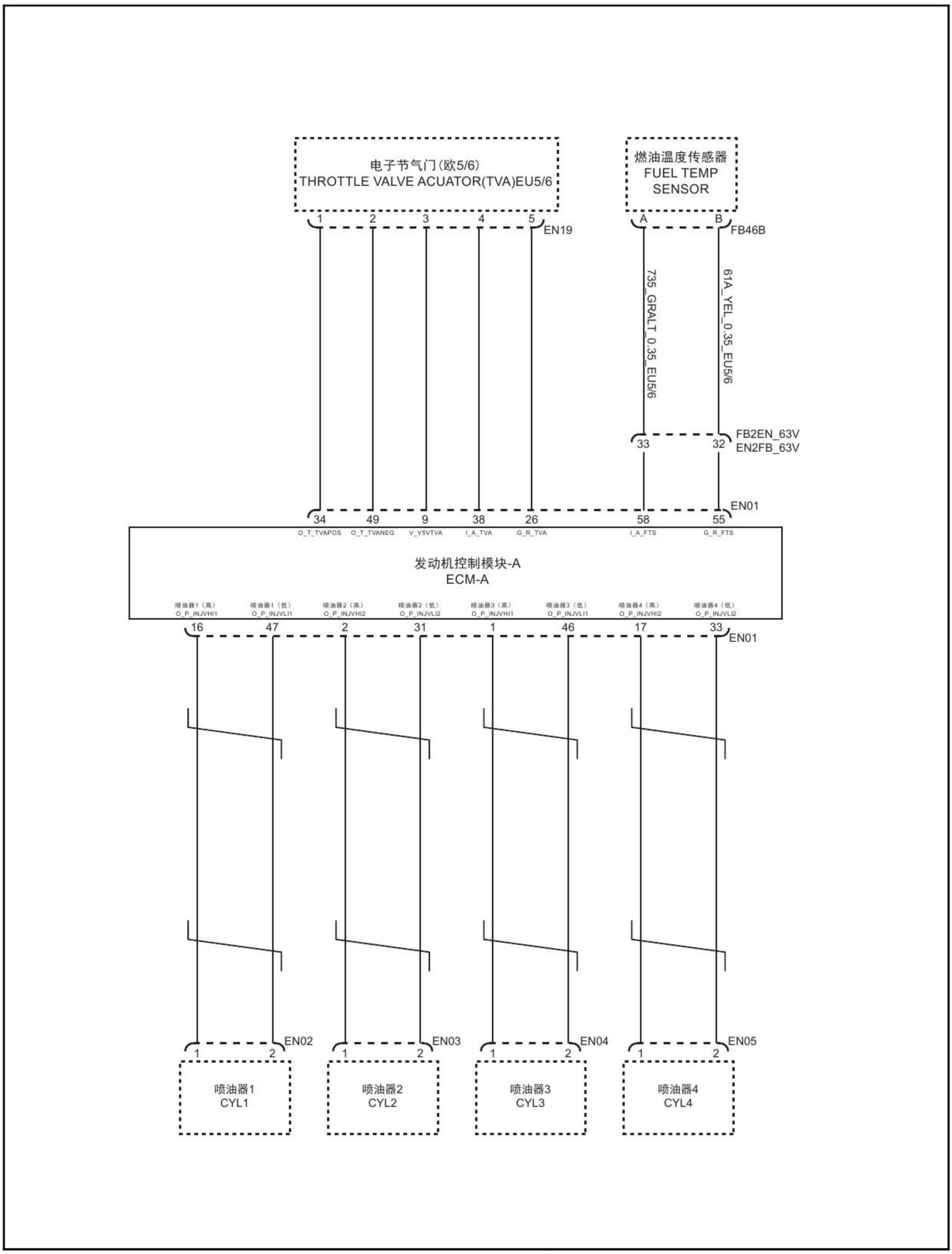
电子节气门(欧5/6)
THROTTLE VALVE ACUATOR(TVA)EU5/6
1
2
3
4
5
EN19
燃油温度传感器
FUEL TEMP
SENSOR
A
B
FB46B
735_GRALT_0.35_EU5/6
61A_YEL_0.35_EU5/6
33
32
FB2EN_63V
EN2FB_63V
EN01
34
49
9
38
26
58
55
O_T_TVAPOS
O_T_TVANEG
V_V5VTVA
I_A_TVA
G_R_TVA
I_A_FTS
G_R_FTS
发动机控制模块-A
ECM-A
喷油器1（高）
O_P_INJVHI1
喷油器1（低）
O_P_INJVLI1
喷油器2（高）
O_P_INJVHI2
喷油器2（低）
O_P_INJVLI2
喷油器3（高）
O_P_INJVHI1
喷油器3（低）
O_P_INJVLI1
喷油器4（高）
O_P_INJVHI2
喷油器4（低）
O_P_INJVLI2
16
47
2
31
1
46
17
33
EN01
EN02
EN03
EN04
EN05
喷油器1
CYL1
喷油器2
CYL2
喷油器3
CYL3
喷油器4
CYL4

发动机管理系统 （EU6）

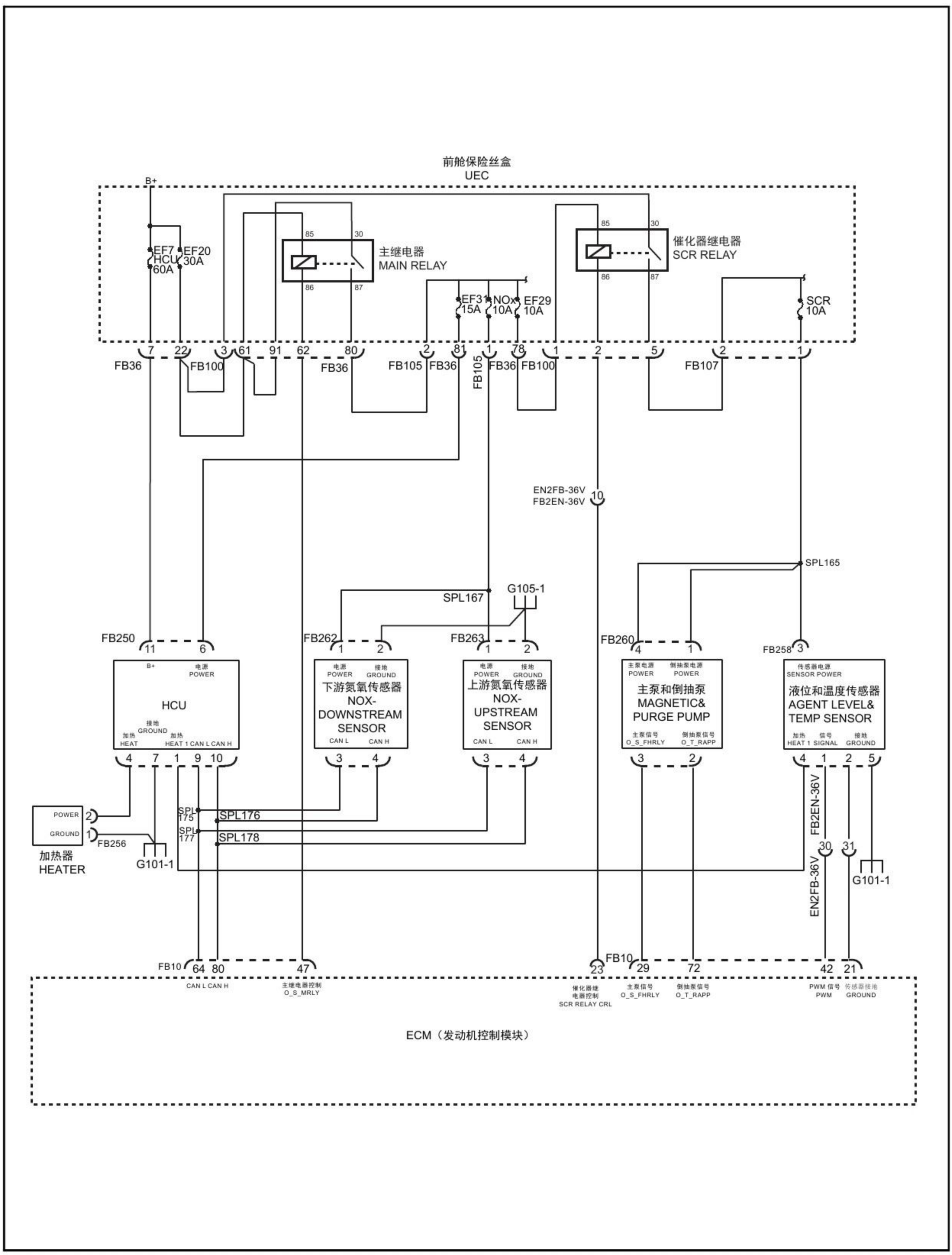
前舱保险丝盒
UEC
B+
EF7
HCU
60A
EF20
30A
主继电器
MAIN RELAY
催化器继电器
SCR RELAY
EF31
15A
NOx
10A
EF29
10A
SCR
10A
FB36
FB100
FB105
FB107
EN2FB-36V
FB2EN-36V
SPL165
SPL167
G105-1
FB250
FB262
FB263
FB260
FB258
HCU
下游氮氧传感器
NOX-
DOWNSTREAM
SENSOR
上游氮氧传感器
NOX-
UPSTREAM
SENSOR
主泵和倒抽泵
MAGNETIC&
PURGE PUMP
液位和温度传感器
AGENT LEVEL&
TEMP SENSOR
加热器
HEATER
POWER
GROUND
FB256
G101-1
SPL175
SPL176
SPL177
SPL178
FB10
CAN L CAN H
主继电器控制
O_S_MRLY
催化器继
电器控制
SCR RELAY CRL
主泵信号
O_S_FHRLY
倒抽泵信号
O_T_RAPP
PWM 信号
PWM
传感器接地
GROUND
ECM（发动机控制模块）